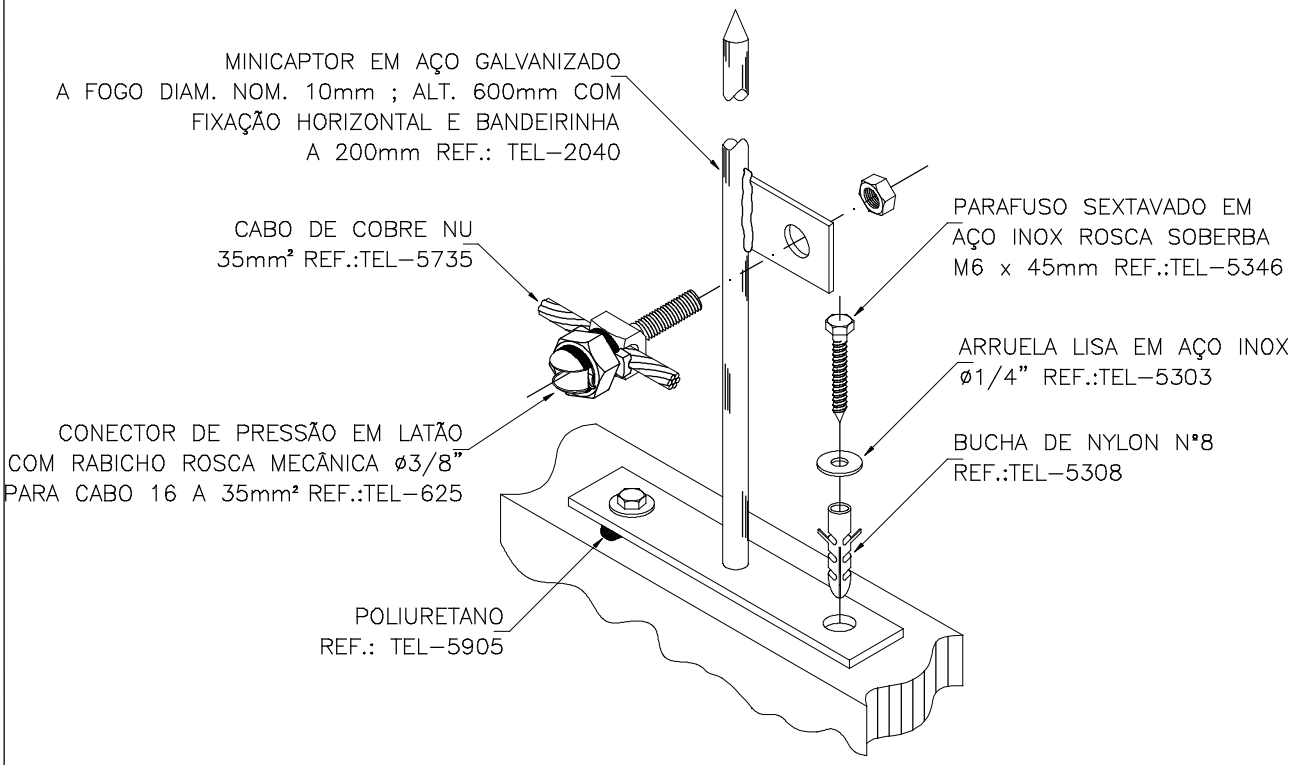

MINICAPTOR H=600mm COM BANDEIRINHA CONECTADO A CABO DE COBRE NU 35mm²

DETALHE A076–5–2017

SEM ESCALA

TERMOTÉCNICA IND. COM. LTDA

Rua Zito Soares, 46 – Jardinópolis – BH / MG – CEP 30532–260

FONE: (31) 3308–7030 www.tel.com.br / e–mail: suporte@tel.com.br

abrasip-mg associado

DETALHES DE INSTALAÇÃO	ARQUIVO N°.: A076–5–2017	PAGINA: 01/01