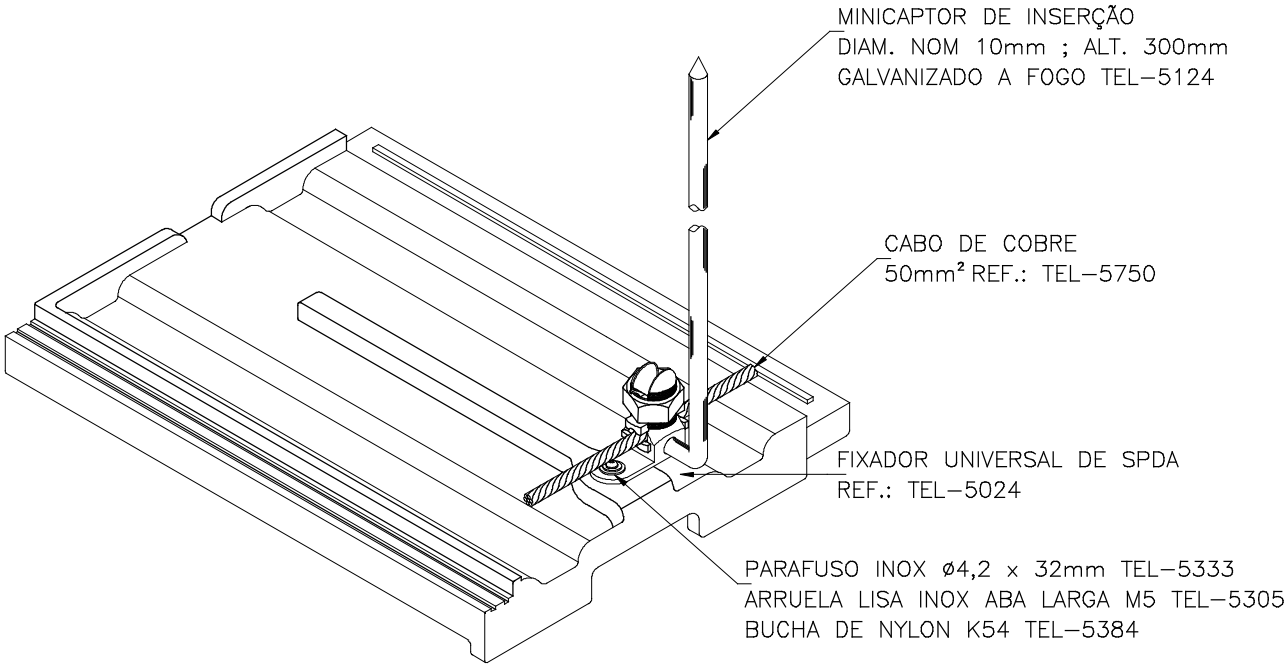

FIXAÇÃO DO CABO DE COBRE + MINICAPTOR DE INSERÇÃO SOBRE TELHA FRANCESA

DETALHE A176-5-2017

SEM ESCALA

TERMOTÉCNICA IND. COM. LTDA
Rua Zito Soares, 46 – Jardinópolis – BH / MG – CEP 30532-260
FONE: (31) 3308-7030 www.tel.com.br / e-mail: suporte@tel.com.br

abrasip-mg associado

DETALHES DE INSTALAÇÃO	ARQUIVO N°.: A176-5-2017	PAGINA: 01/01